ՄԵՏԱՂԱԿԱՆ ԴԱՐՊԱՍ ՄԴ - 1

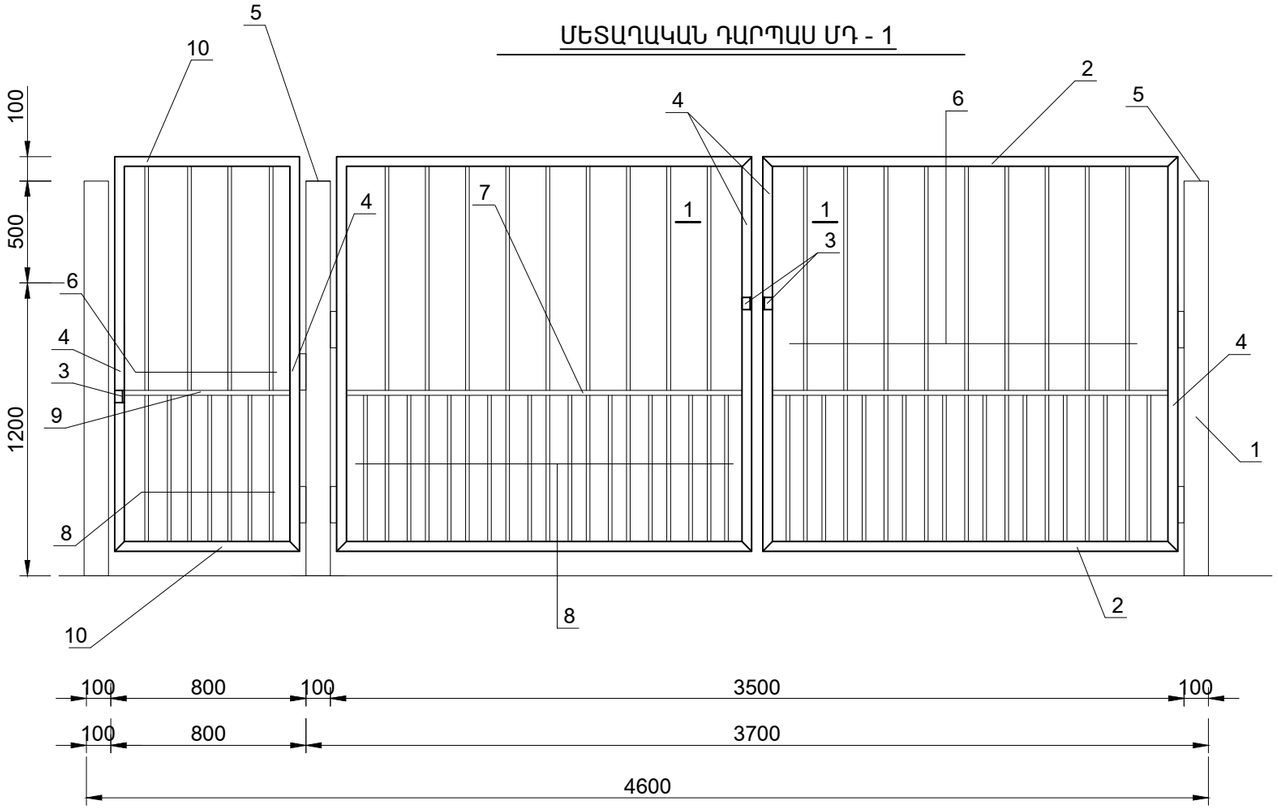

ՄԵՏԱՂԱԿԱՆ ԴԱՐՊԱՍԻ ՆՅՈՒԹԵՐԻ ՄԱՍՆԱԳԻՐ

Հ /Հ	ԱՆՀՐԱԺԵՇՏ ՆՅՈՒԹԵՐԻ ԱՆՎԱՆՈՒՄԸ	ՉԱՓՄ. ՄԻԱՎ.	ՔԱՆԱԿԸ /1 ԷԼԵՄԵՆՏԻ ՀԱՄԱՐ/	ՔԱՆԱԿ	ԾԱՆՈԹՈՒԹՅՈՒՆ /ԲՈԼՈՐԻ ՀԱՄԱՐ/
1.	ՊՈՂՊԱՏԵ ԽՈՂՈՎԱԿ 100x100 մմ -1.70 մ	ԿԳ	31.0	3	93.0
2.	ՊՈՂՊԱՏԵ ԽՈՂՈՎԱԿ 40x40 մմ -1.70 մ	ԿԳ	7.0	4	28.0
3.	ՊՈՂՊԱՏԵ ԱՆԿՅՈՒՆԱԿ L40x5 –0.05 մ	ԿԳ	0.2	3	0.6
4.	ՊՈՂՊԱՏԵ ԽՈՂՈՎԱԿ 40x40 մմ -1.70 մ	ԿԳ	7.0	6	42.0
5.	ՊՈՂՊԱՏԵ ԹԵՐԹ 100x5 –0.10 մ	ԿԳ	0.4	2	0.8
6.	ՊՈՂՊԱՏԵ ԽՈՂՈՎԱԿ 20x20 մմ L-1.0 մ	ԿԳ	1.15	22	31.9
7.	ՊՈՂՊԱՏԵ ԽՈՂՈՎԱԿ 20x20 մմ -1.65 մ	ԿԳ	2.0	2	4.0
8.	ՊՈՂՊԱՏԵ ԽՈՂՈՎԱԿ 20x20 մմ -0.6 մ	ԿԳ	0.7	45	31.5
9.	ՊՈՂՊԱՏԵ ԽՈՂՈՎԱԿ 20x20 մմ -0.7 մ	ԿԳ	0.8	1	0.8
10	ՊՈՂՊԱՏԵ ԽՈՂՈՎԱԿ 40x40 մմ -0.75 մ	ԿԳ	3.0	2	6.0
11	ՊՈՂՊԱՏԵ ԽՈՂՈՎԱԿ 40x40 մմ -0.75 մ	ԿԳ	3.0	1	3.0
12	ՄԵՏԱՂԱԿԱՆ ՇԽՆԻ	ՀԱՏ			6
13	ՄԵՏԱՂԱԿԱՆ ԷԼԵՄԵՆՏՆԵՐԻ ՅՈՒՂԱՆԵՐԿՈՒՄ ԵՐԿՈՒ ԱՆԳԱՄ	$Մ^2$			7.0
14	ՀԻՄՔԵՐԻ ՓՈՐՈՒՄ III ԿԱՐԳԻ ԳՐՈՒՆՏՆԵՐՈՒՄ	$Մ^3$			0.87
15	ՀԻՄՔԵՐԻ ԲԵՏՈՆԱՑՈՒՄ B-7.5	$Մ^3$			0.87
16	ԱՎԵԼՈՐԴ ԲՆԱՀՈՂԻ ՓՈՌՈՒՄ ՏԵՂՈՒՄ	$Մ^3$			0.87

ԿԱՆԳՆԱԿԻ ՀԻՄՔԻ ԿՏՐՎԱԾՔ

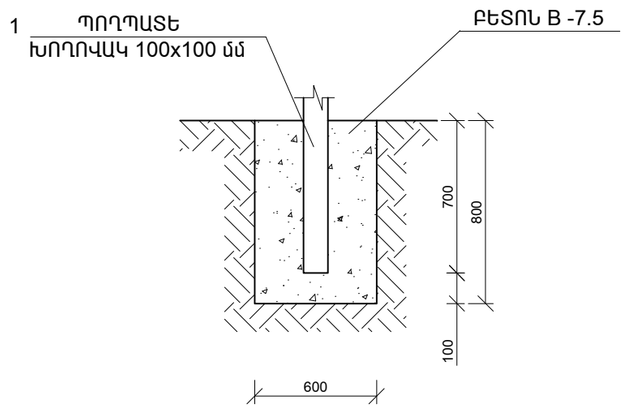

ԿՏՐՎԱԾՔ 1 - 1

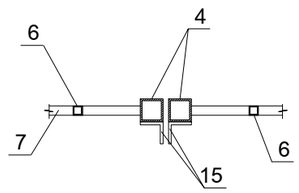

ՏՆՕՐԵՆ	Ա. ԱՒԱԳՅԱՆ		ԱԽԹԱԼԱՅԻ ԹԻՎ 2 ԴՊՐՈՑԻ ՎԵՐԱԿԱՌՈՒՑՈՒՄ			
ՆԽՁ	Ա. ԱՒԱԳՅԱՆ					
ԳԼԽԱՎՈՐՈՒՄ	Խ.ԱՌՈՒՍՅԱՆ			ՓՈՒԼ	ԹԻՎԸ	ԹԻՎԱԿԻ
				Ա	ՀՀ-	
			ՄԵՏԱՂԱԿԱՆ ԴԱՐՊԱՍ ՄԴ - 1: ՄԵՏԱՂԱԿԱՆ ԴԱՐՊԱՍԻ ՆՅՈՒԹԵՐԻ ՄԱՍՆԱԳԻՐ: ԲԱՐԵԿԱՐԳՄԱՆ ԱՇԽԱՏԱՆՔՆԵՐԻ ՄԱՍՆԱԳԻՐ:	§þÆÜÏøêäðî» êäÀ ն. ՇՅՅՅՇՀ		